set **692**

MEC

CMT ha selezionato 13 profili per gli utilizzatori professionali; il set è concepito infatti per effettuare incastri, cornici, e 3 profili essenziali per la produzione di antine. La speciale costruzione CMT della testa portacoltelli permette di utilizzare coltelli sia di altezza 40 mm che 50 mm. Il set viene venduto in pratiche e solide confezioni per proteggere gli utensili da rotture accindetali.

L'assortimento comprende:

1 Testa portacoltelli in lega leggera con spine per il posizionamento automatico dei coltelli.

13 Coppie di coltelli profilati da 40mm di altezza come da disegno illustrativo.

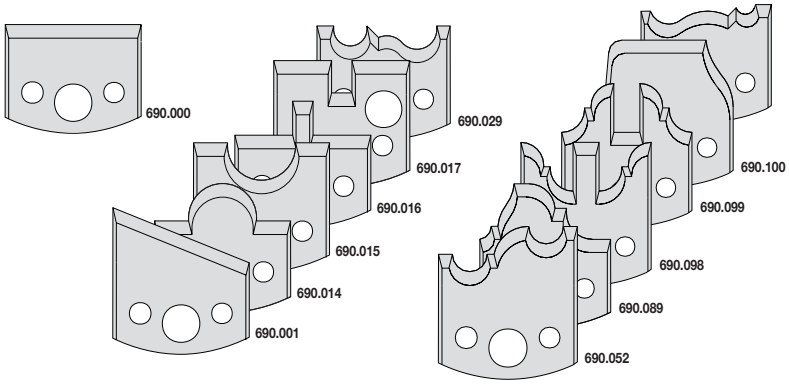

DESCRIZIONE	D Diam. di taglio mm	I Lungh. di taglio mm	F Diam. del foro mm	pollici	RPM min. - max	CODICE
Set multiprofilo con 1 testa e 13 coltelli profilati da 40 mm	78	40	19,05	3/4	7000~9000	**692.013.09**
Set multiprofilo con 1 testa e 13 coltelli profilati da 40 mm	78	40	30		7000~9000	**692.013.01**
Set multiprofilo con 1 testa e 13 coltelli profilati da 40 mm	100	40	25,4	1	5800~9000	**692.013.10**
Set multiprofilo con 1 testa e 13 coltelli profilati da 40 mm	100	40	30		5800~9000	**692.013.02**
Set multiprofilo con 1 testa e 13 coltelli profilati da 40 mm	100	40	31,75	1-1/4	5800~9000	**692.013.11**
Set multiprofilo con 1 testa e 13 coltelli profilati da 40 mm	100	40	35		5800~9000	**692.013.03**
Set multiprofilo con 1 testa e 13 coltelli profilati da 40 mm	120	40	50		5100~7900	**692.013.04**

MEC

CMT ha selezionato 13 tra i profili più popolari e li ha suddivisi in pratiche e solide confezioni che proteggono gli utensili da rotture accidentali. La speciale costruzione CMT della testa portacoltelli permette di utilizzare coltelli sia di altezza 40 mm che 50 mm.

L'assortimento comprende:

1 Testa portacoltelli in lega leggera con spine per il posizionamento automatico dei coltelli.

13 Coppie di coltelli profilati da 40mm di altezza come da disegno illustrativo.

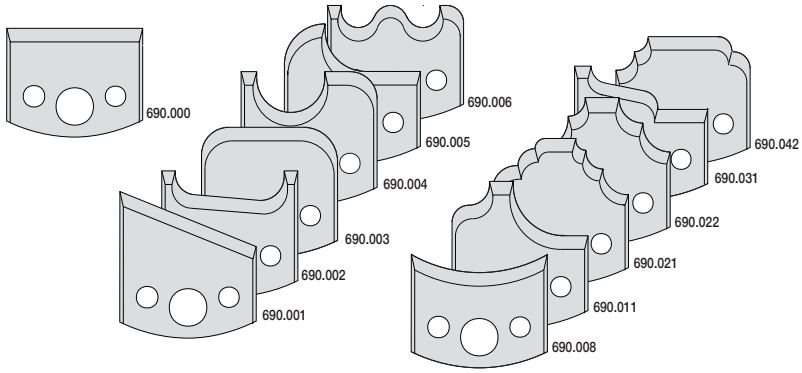

DESCRIZIONE	D Diam. di taglio mm	I Lungh. di taglio mm	F Diam. del foro mm	pollici	RPM min. - max	CODICE
Set multiprofilo con 1 testa e 13 coltelli profilati da 40 mm	78	40	19,05	3/4	7000~9000	**692.013.12**
Set multiprofilo con 1 testa e 13 coltelli profilati da 40 mm	78	40	30		7000~9000	**692.013.05**
Set multiprofilo con 1 testa e 13 coltelli profilati da 40 mm	100	40	25,4	1	5800~9000	**692.013.13**
Set multiprofilo con 1 testa e 13 coltelli profilati da 40 mm	100	40	30		5800~9000	**692.013.06**
Set multiprofilo con 1 testa e 13 coltelli profilati da 40 mm	100	40	31,75	1-1/4	5800~9000	**692.013.14**
Set multiprofilo con 1 testa e 13 coltelli profilati da 40 mm	100	40	35		5800~9000	**692.013.07**
Set multiprofilo con 1 testa e 13 coltelli profilati da 40 mm	120	40	50		5100~7900	**692.013.08**